第22回　日本スポーツマスターズ2022　バレーボール競技　北海道予選会

競　技　結　果

日　時　　令和4年7月2日（土）
会　場　　深川市総合体育館

男　子

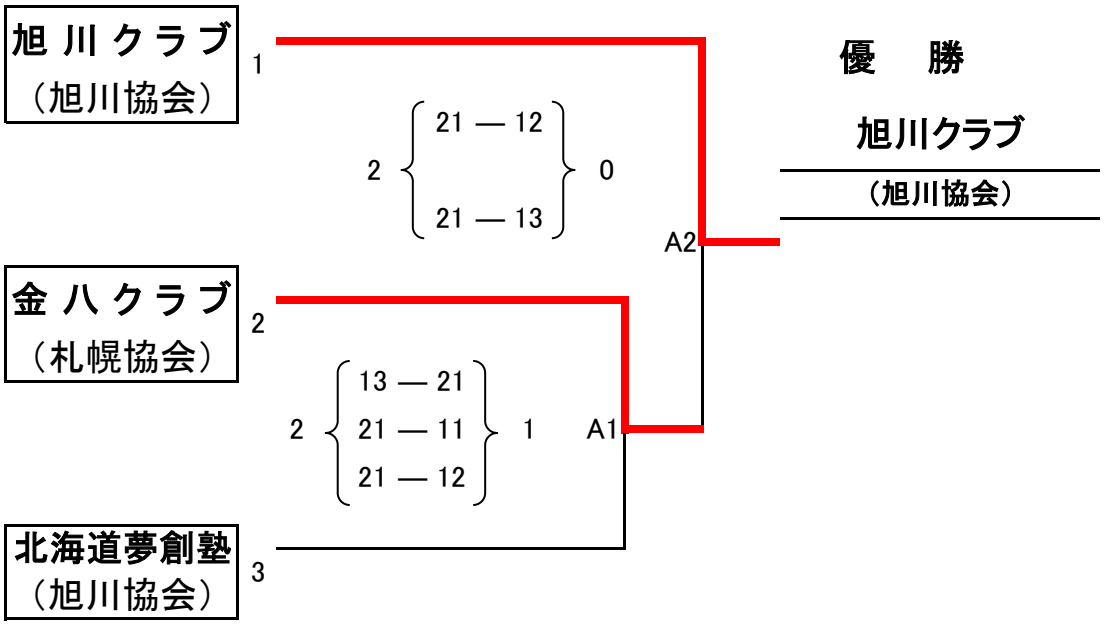

優　勝	旭　川　ク　ラ　ブ	（旭川協会）
準優勝	金　八　ク　ラ　ブ	（札幌協会）

女　子

ビ　リ　ー　ブ　（札幌協会）　　参加チーム1チーム