大　会　名　JVA第７９回全日本バレーボール高等学校選手権大会　北海道代表決定戦

日　　時　令和８年１１月２日(月)～５日(木)

会　　場　北海道立総合体育センター

大会委員長 田中　淳
競技委員長 嵯峨　亘道
審判委員長 川島　秀夫
総務委員長 伊庭　康雄

【 男 子 】

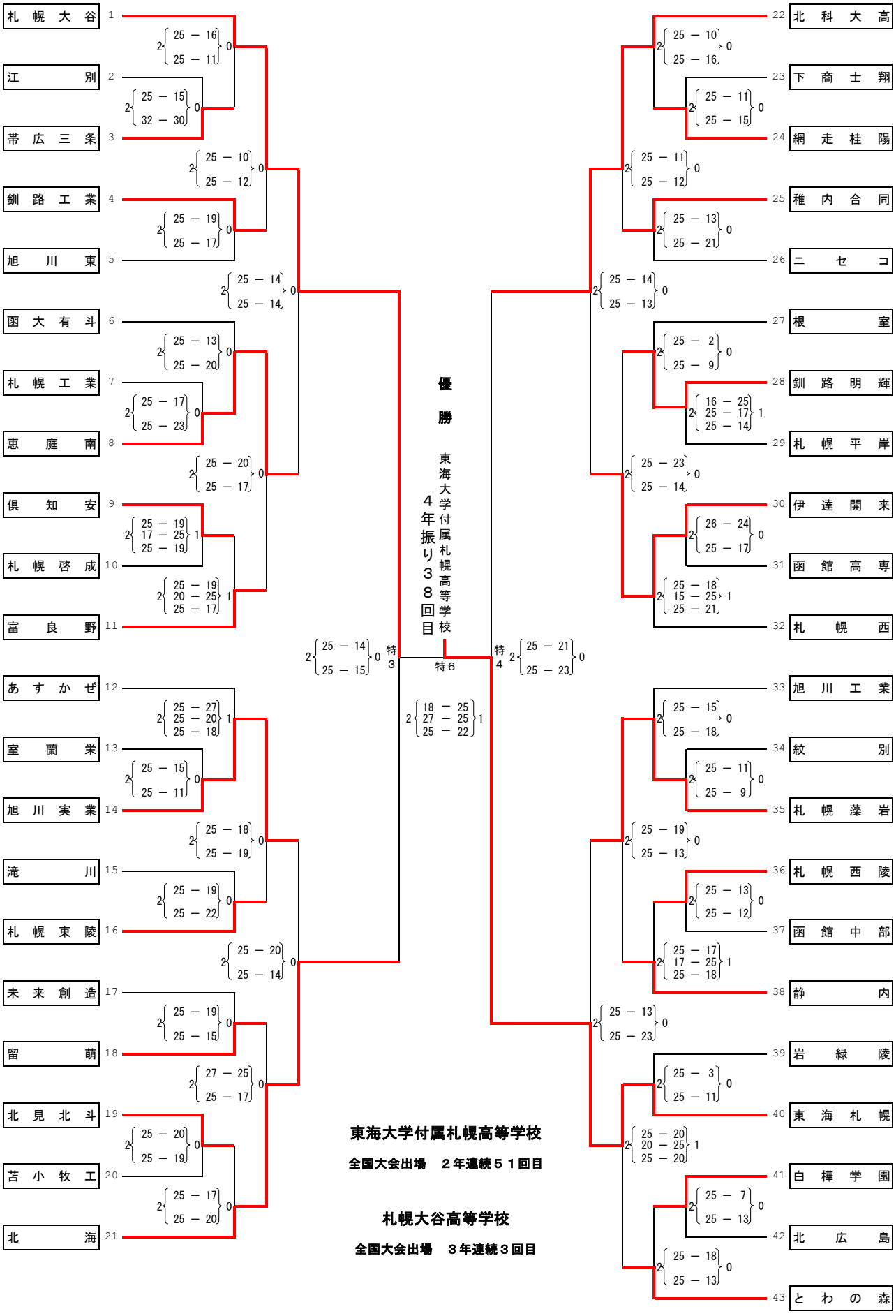

東海大学付属札幌高等学校

全国大会出場　２年連続５１回目

札幌大谷高等学校

全国大会出場　３年連続３回目

優勝　東海大学付属札幌高等学校　　準優勝　札幌大谷高等学校　　第３位　北海道科学大学高等学校・北海高等学校

大　会　名　JVA第７９回全日本バレーボール高等学校選手権大会　北海道代表決定戦

日　　時　令和８年１１月２日(月)～５日(木)
会　　場　北海道立総合体育センター

大会委員長　田　中　　淳
競技委員長　嵯　峨　亘　道
審判委員長　川　島　秀　夫
総務委員長　伊　庭　康　雄

【　女　子　】

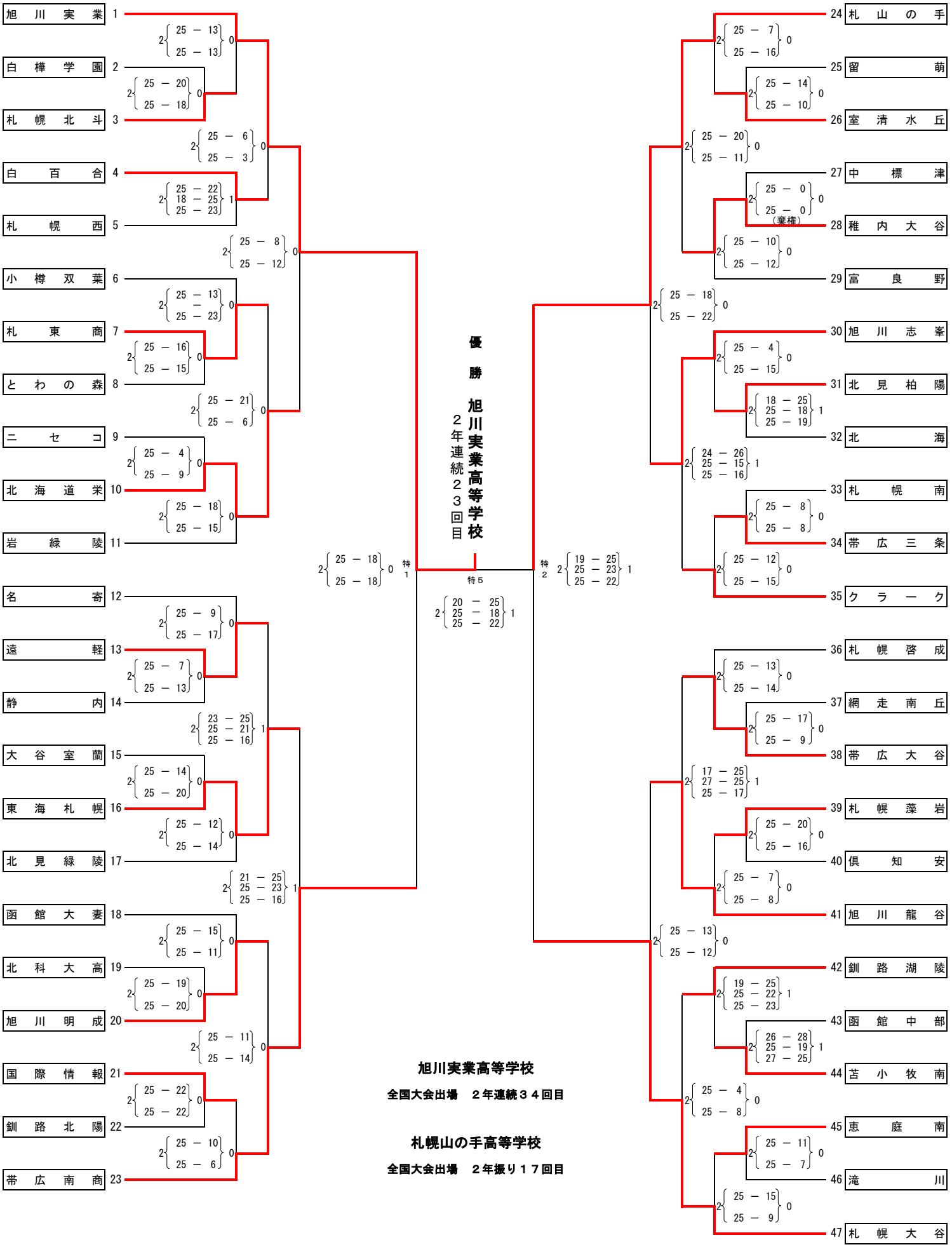

旭川実業高等学校

全国大会出場　２年連続３４回目

札幌山の手高等学校

全国大会出場　２年振り１７回目

優勝　旭川実業高等学校　　準優勝　札幌山の手高等学校　　第３位　札幌大谷高等学校・北海道帯広南商業高等学校